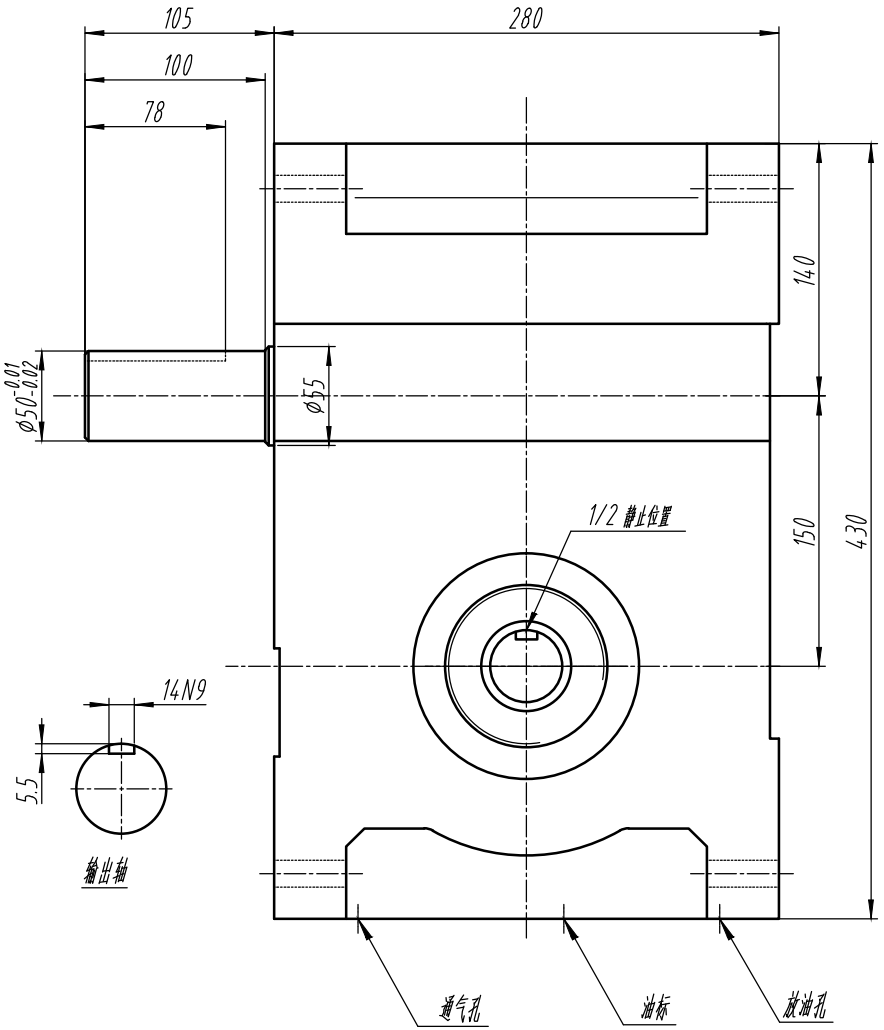

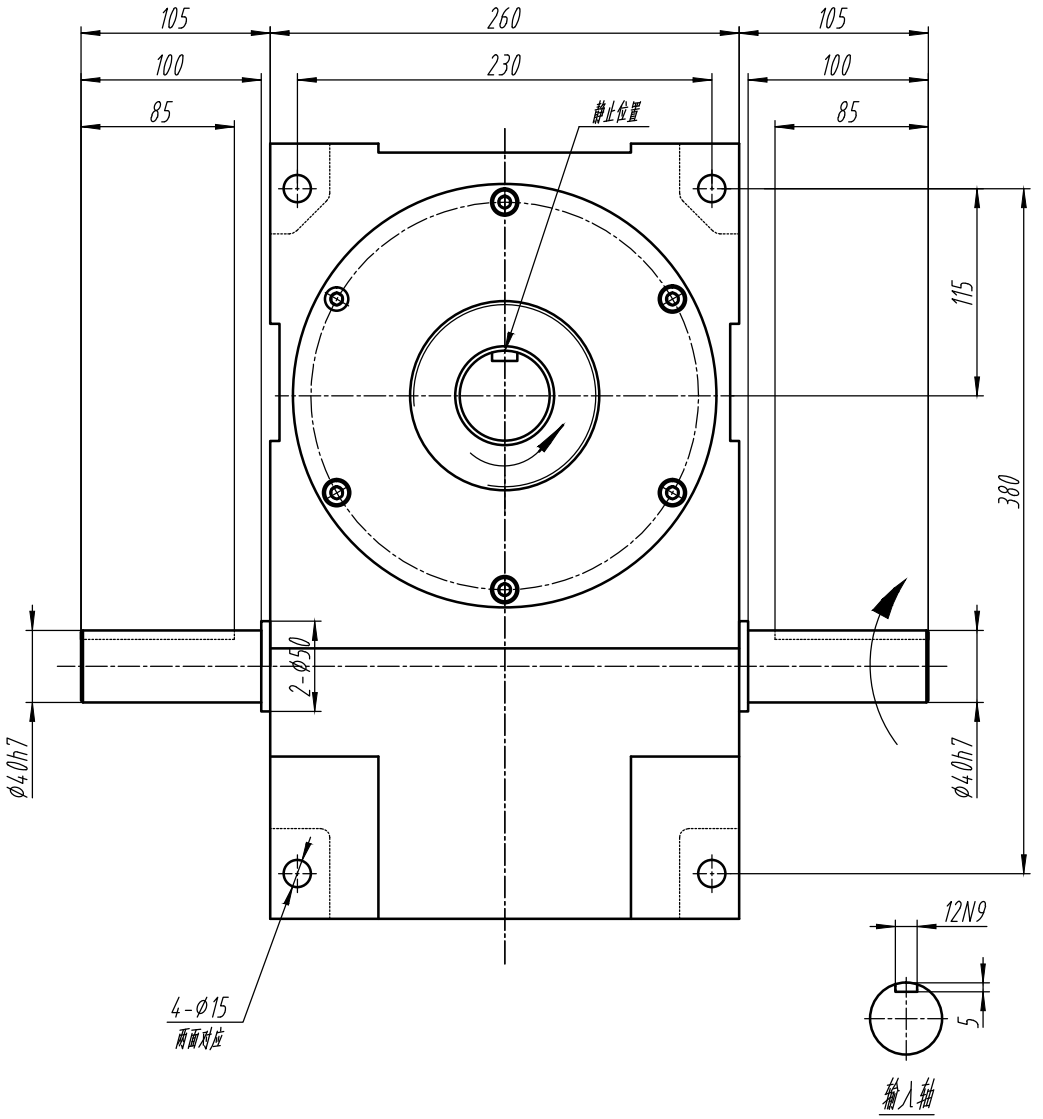

上海圣盾机械设备有限公司	150DS
	芯轴型弧面凸轮分割器